FCAG-B

FCAHG-H

Note

1. Ubicazione della targhetta informativa
   La targhetta di identificazione dell'unità si trova sul coperchio della scatola di controllo.
   La targhetta informativa del pannello decorativo si trova sul telaio del pannello lato tubazione, sotto al coperchio d'angolo.
2. Per installare accessori opzionali, fare riferimento alla relativa documentazione.
3. Assicurarsi che la distanza tra il soffitto e la cassetta non superi i 35mm.
   L'apertura massima del soffitto è di 910mm.
4. Se le condizioni del soffitto superano una temperatura ambiente di 30°C e un'umidità relativa dell'80%, oppure se viene indotta aria esterna nel soffitto, è necessario installare dell'isolante aggiunto vo (schiuma di polietilene di spessore ≥10mm
5. Se si installa un kit sensore, in questa posizione ci sarà un sensore. Per ulteriori informazioni, vedere il disegno del kit sensore.

Altezza cassetta		Altezza minima d'installazione	Spazio necessario per l'installazione	
AA	AB	AC	AD	Modello
204	139	307	2700	FCAG35/50/60/71BVEB
246	180	349	2700	FCAG100/125/140BVEB
288	180	391	2700	FCAHG71/100/125/140HVEB
204	139	307	2700	FXFQ20/25/32/40/50/63BVEB
246	180	349	2700	FXFQ80/100BVEB
288	180	391	2700	FXFQ125BVEB
204	139	307	2500	FXFA20/25/32/40/50/63A2VEB
246	180	349	2500	FXFA80/100A2VEB
288	180	391	2500	FXFA125A2VEB

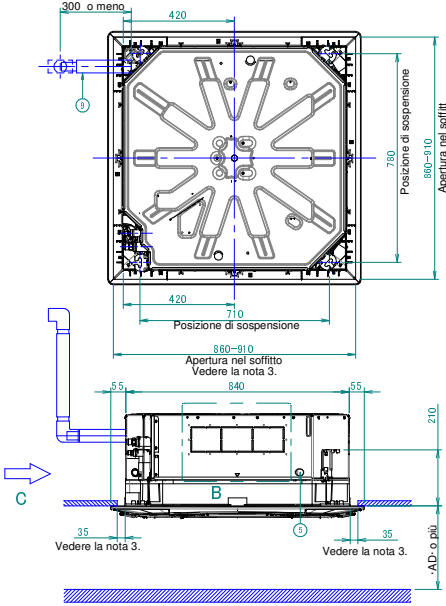

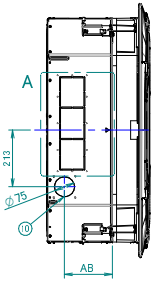

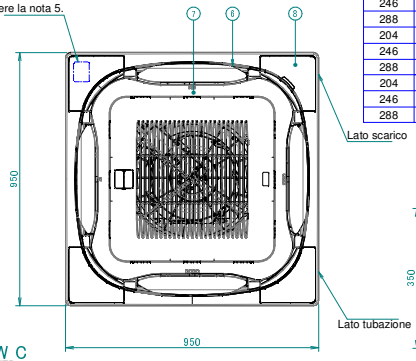

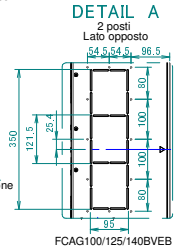

FCAG100/125/140BVEB
FCAHG71/100/125/140HVEB
FXFQ80/100/125BVEB
FXFA80/100/125A2VEB

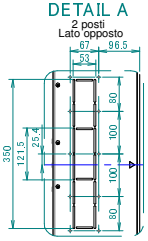

FCAG35/50/60/71BVEB
FXFQ20/25/32/40/50/63BVEB
FXFA20/25/32/40/50/63A2VEB

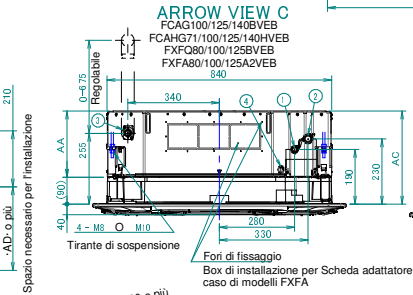

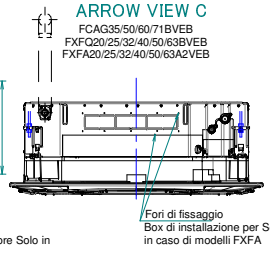

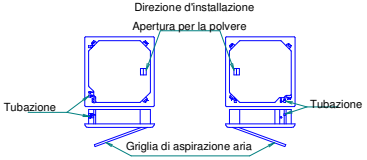

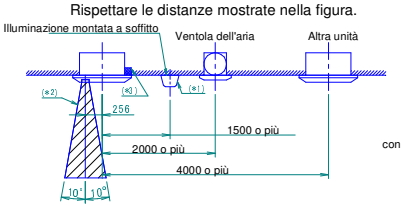

(*1)Non applicabile all'illuminazione da incasso.
(*2)Spazio richiesto per fare entrare un tubo dell'aspirapolvere.
(*3)Assicurarsi che l'uscita di scarico del pannello decorativo non sia ostruita.

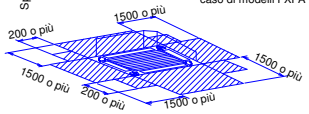

Spazio necessario per l'installazione

Se un'uscita di scarico è chiusa con il kit opzionale con "elemento di tenuta", allora lo spazio d'installazione richiesto su tale lato (chiuso) è di 500mm invece di 1500mm.

Voce Nome

1. Porta di connessione del tubo del liquido
2. Porta di connessione del tubo del gas
3. Connessione per il tubo di scarico
4. Ingresso cablaggi di alimentazione
5. Foro di entrata del cablaggio della trasmissione
6. Uscita di scarico aria
7. Griglia di aspirazione aria
8. Coperchio decorativo d'angolo
9. Tubo flessibile di scarico
10. Foro cieco.

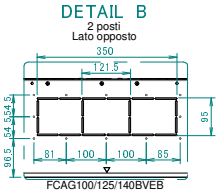

FCAG100/125/140BVEB
FCAHG71/100/125/140HVEB
FXFQ80/100/125BVEB
FXFA80/100/125A2VEB

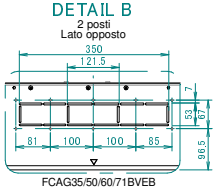

FCAG35/50/60/71BVEB
FXFQ20/25/32/40/50/63BVEB
FXFA20/25/32/40/50/63A2VEB

2D121658D