2MXS50H

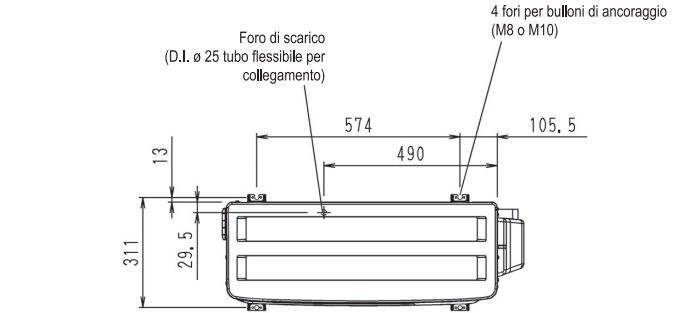
Foro di scarico
(D.I. ø 25 tubo flessibile per collegamento)
4 fori per bulloni di ancoraggio
(M8 o M10)
574
105. 5
490
13
311
29. 5

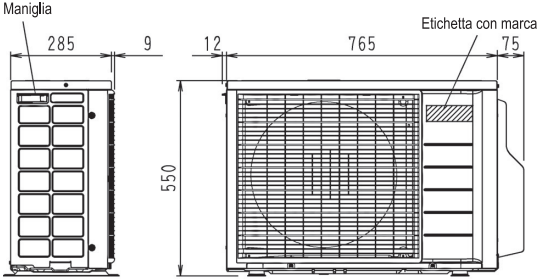
Maniglia
285
9
12
765
75
Etichetta con marca
550

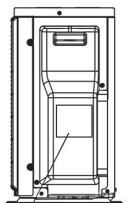
Targhetta

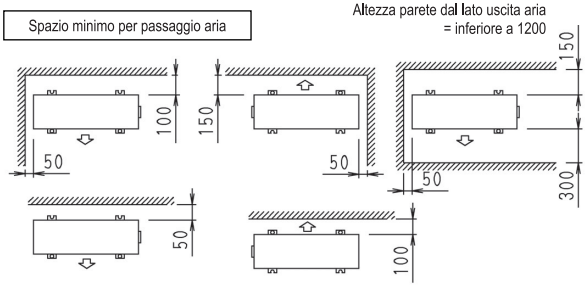
Spazio minimo per passaggio aria
Altezza parete dal lato uscita aria
= inferiore a 1200
100
150
50
50
150
50
300
50
100

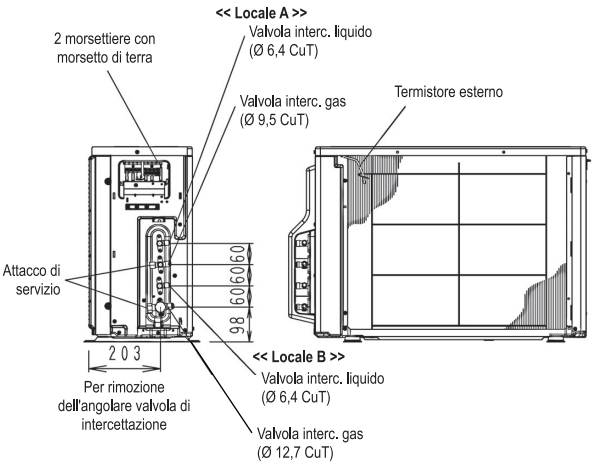
2 morsettiere con morsetto di terra
<< Locale A >>
Valvola interc. liquido
(Ø 6,4 CuT)
Valvola interc. gas
(Ø 9,5 CuT)
Termistore esterno
Attacco di servizio
60
60
60
98
203
Per rimozione dell'angolare valvola di intercettazione
<< Locale B >>
Valvola interc. liquido
(Ø 6,4 CuT)
Valvola interc. gas
(Ø 12,7 CuT)