HXHD-A8

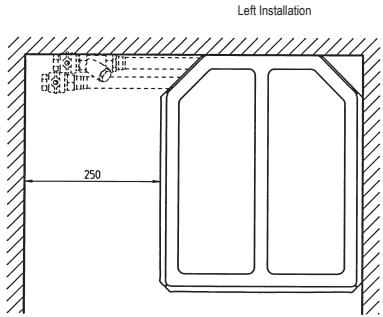

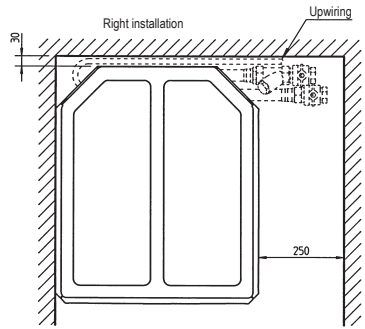

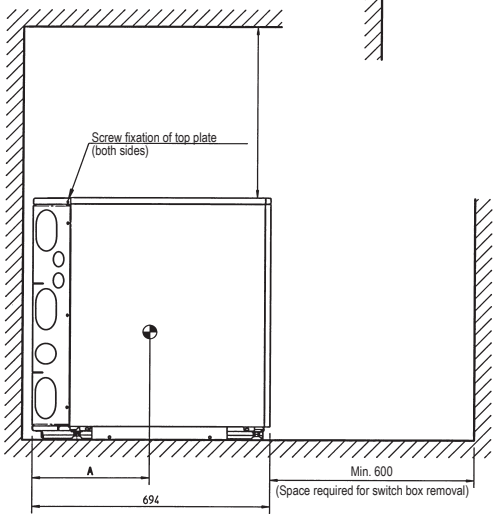

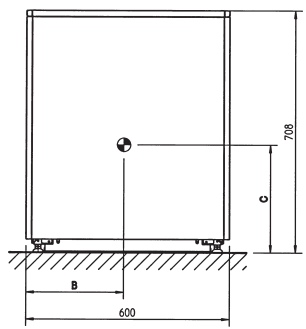

Model	A	B	C
HXHD-A8	355	270	300